Oberbecksener Straße 97 | D-32547 Bad Oeynhausen
Telefon: +49(0)57 31-7 55 07-0 | Fax: -7 55 07-60
E-Mail: info@hagor.de | www.hagor.de

Tablestand BL Eco

Tischhalterung

Art.-Nr.: 2290

Der Tablestand BL Eco ist eine universell einsetzbare Tischhalterung, welche sich für Bildschirme von 37 - 70“ | 94 - 178 cm Bildschirmdiagonale eignet.

Vertikal bietet die Halterung VESA 75 mm - 400 mm, die Breite ist beliebig nutzbar.

Die Höhe ist montageseitig in 3 Stufen wählbar und der Neigungswinkel von ± 6° sorgt für einen optimalen Blickwinkel.

Das Kabelmanagement erfolgt verdeckt unter seitlichen Kabelclips.

Die mitgelieferten Anti-Rutsch-Auflagen dienen als Kratzschutz für die Möbeloberfläche und verleiht einen sicheren Stand.

Die maximale Traglast beträgt 50 kg.

Die Oberflächen der stabilen Halterung sind mit einer schlag- und kratzfesten Pulverbeschichtung in schwarz veredelt.

Durch das dezent gehaltene Design fügt sich die Halterung in jede Umgebung problemlos ein.

Kabelmanagement mit Kabelsclips

Neigungswinkel einstellbar

inkl. Anti-Rutsch-Auflagen

Technische Änderungen vorbehalten | Dieses Dokument ist Eigentum der HAGOR Products GmbH. Weitergabe sowie Vervielfältigung dieses Dokuments, Verwertung und Mitteilung seines Inhalts sind verboten, soweit nicht ausdrücklich gestattet. Zuwiderhandlung verpflichten zu Schadenersatz. Alle Rechte für den Fall der Patent-, Gebrauchsmuster- oder Geschmacksmustereintragung vorbehalten.

Oberbecksener Straße 97 | D-32547 Bad Oeynhausen
Telefon: +49(0)57 31-7 55 07-0 | Fax: -7 55 07-60
E-Mail: info@hagor.de | www.hagor.de

Tablestand BL Eco

Tischhalterung

Art.-Nr.: 2290

- universell einsetzbare Tischhalterung
- für Bildschirme von 37 - 70“ | 94 - 178 cm
- vertikal VESA 75 mm - 400 mm, Breite beliebig
- montageseitig in 3 Stufen höhenverstellbar
- ± 6° neigbar
- Kabelmanagement über Kabelclips
- inkl. Anti-Rutsch-Auflagen als Kratzschutz für die Möbeloberfläche
- 50 kg max. Traglast
- schlag- und kratzfeste Pulverbeschichtung
- Farbe: schwarz
- dezentes Design
- einfache Montage

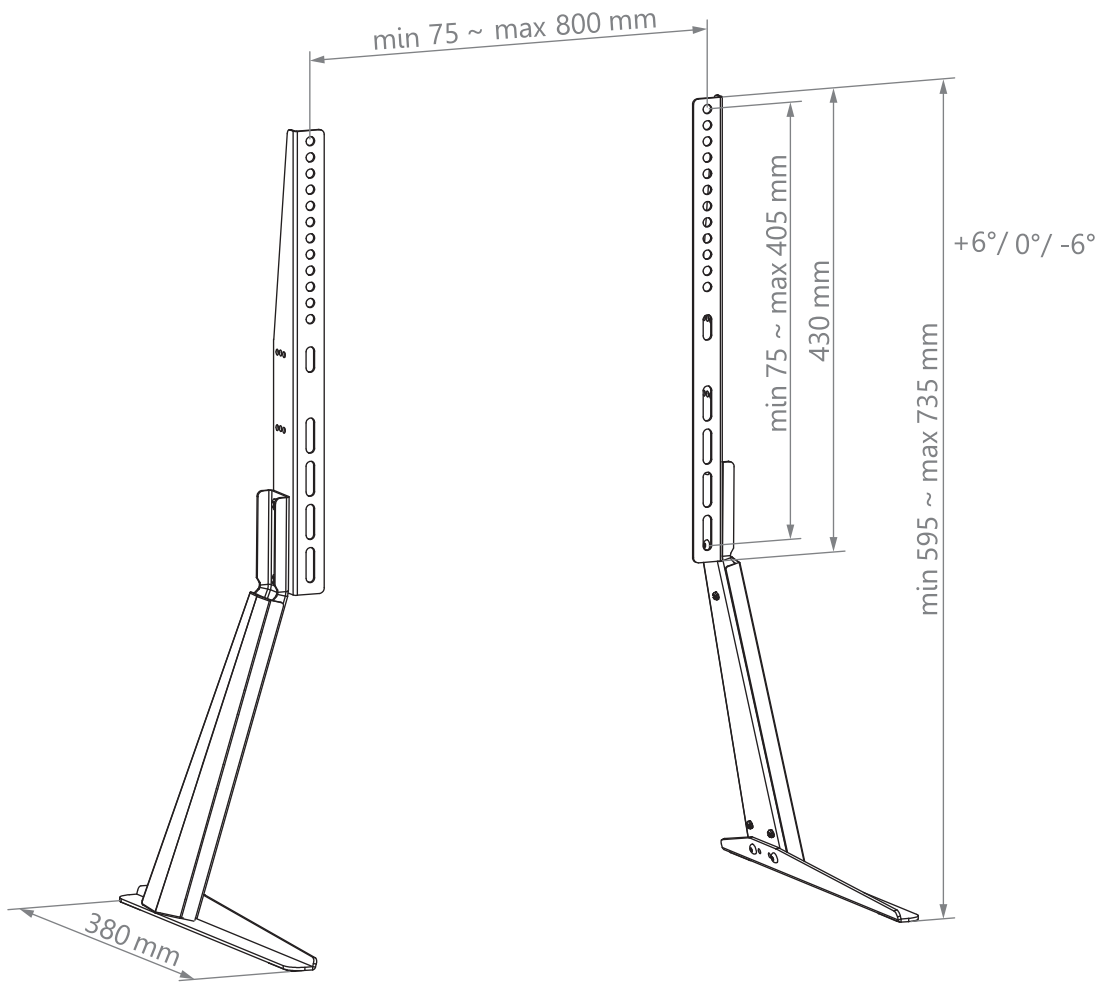

Technische Änderungen vorbehalten | Dieses Dokument ist Eigentum der HAGOR Products GmbH. Weitergabe sowie Vervielfältigung dieses Dokuments, Verwertung und Mitteilung seines Inhalts sind verboten, soweit nicht ausdrücklich gestattet. Zuwiderhandlung verpflichten zu Schadenersatz. Alle Rechte für den Fall der Patent-, Gebrauchsmuster- oder Geschmacksmustereintragung vorbehalten.